PORTONCINI

IL BIGLIETTO DA VISITA PER LA VOSTRA CASA

sistema portoncino

Grazie ad un sistema caratterizzato dalla complanarità tra anta e telaio, i due elementi sono posti sullo stesso piano.
Una soluzione nata per gli amanti del design moderno, che permette di lasciare spazio alle più svariate interpretazioni, con realizzazione anche a disegno.
L'obiettivo è quello di minimizzare l'impatto estetico del portoncino, dando ad ognuno la possibilità di sfruttare il sistema secondo i propri gusti.
Il sistema portoncino si presenta nelle varianti KS, Invisible ed Eternal.

Nella versione Eternal anta e telaio sono rivestiti in alluminio sulla parte esterna.
Tre porte con lo stesso cuore ma per utilizzi diversi.

"design"

Complanarità e puliza delle forme.
L'utilizzo di ferramenta totalmente a scomparsa caratterizza l'estetica unica di questo sistema.
La possibilità di personalizzare il prodotto consente di realizzare le più particolari e sofisticate soluzioni, fino alla completa integrazione del portoncino con la parete, per un risultato a raso muro e perfettamente complanare.

mod. KS

Portoncino mod. Ks
in legno di rovere.

specifiche tecniche

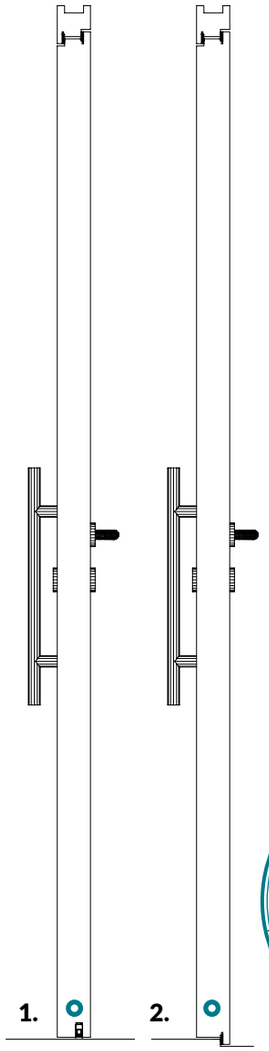

mod. Ks

- anta e telaio da 70 mm di spessore
- anta sandwich isolante
- telaio complanare in legno massiccio
- cerniere a scomparsa, portata 80 kg
- doppia guarnizione all'acqua su telaio e su anta
- serratura di sicurezza autobloccante con 3 punti di chiusura, completa di incontro in classe di sicurezza 3
- maniglione esterno in acciaio inox
- possibilità di finitura del pannello interno come le porte della vostra casa

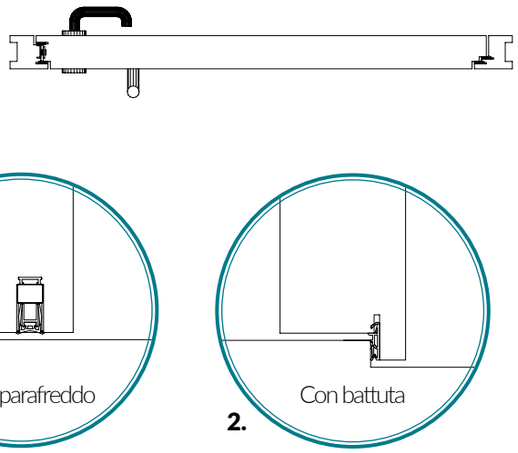

fino a
0,85
W/m2K

trasmittanza termica
UNI EN ISO 10077/2

prestazioni

- **Sicurezza antieffrazione in CLASSE 3** con porta chiusa a chiave (classe 2 semplicemente accostando la porta).
- **Tenuta ermetica sempre garantita** grazie all'azionamento automatico degli elementi di tenuta.

sicurezza e tecnologia

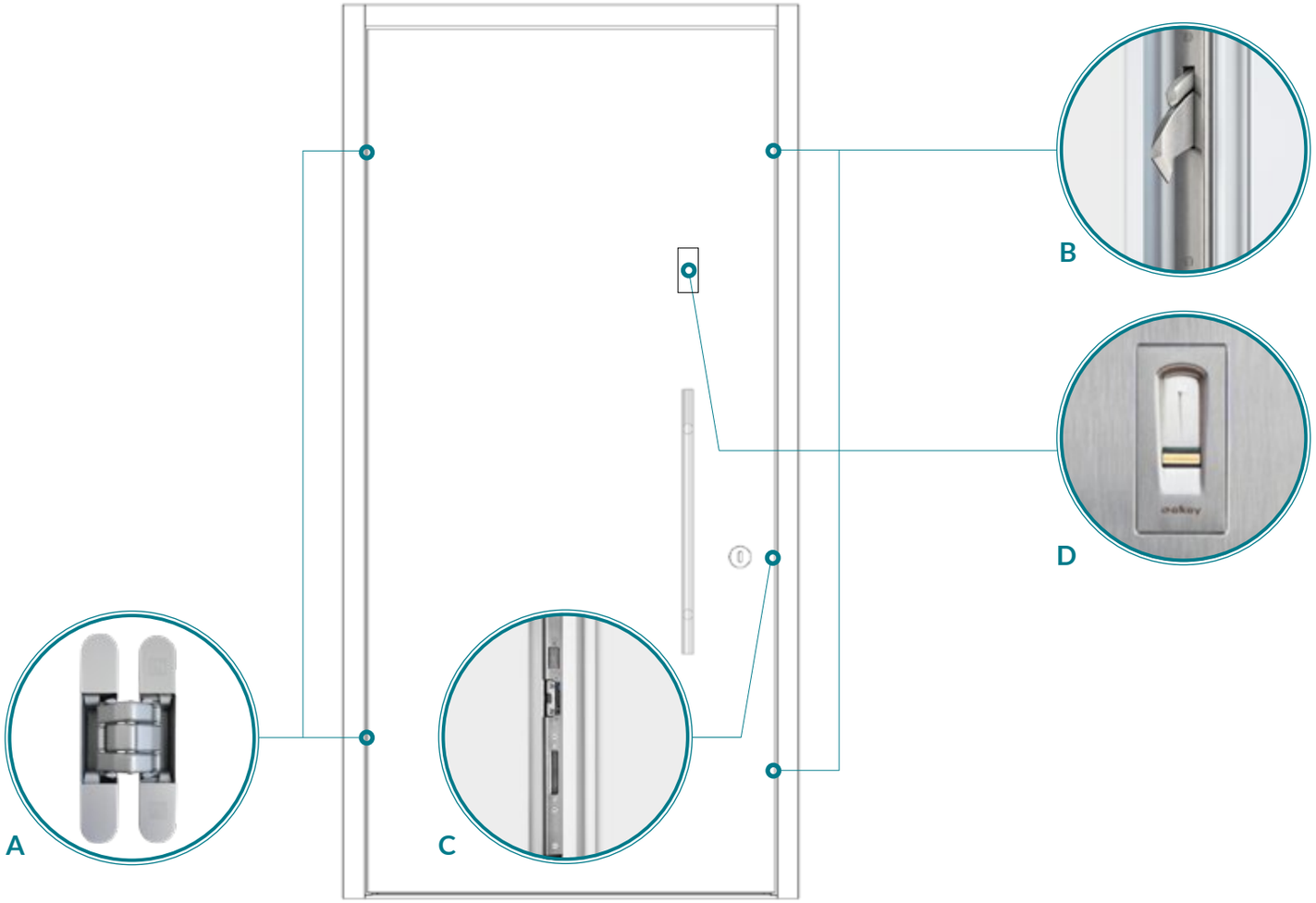

A **Cerniere a scomparsa**
(portata 80 kg/coppia) con sistema di regolazione in tutte le direzioni. Dotate di cuscinetti di rotazione esenti da manutenzione e coperture in coordinato.

B **Serratura automatica** con sistema di bloccaggio multipunto automatico, con chiusure autobloccanti indipendenti ed elementi di tenuta ermetica e stabilizzazione. Chiudendo la porta, le chiusure e gli elementi di tenuta ermetica e stabilizzazione vengono rilasciati tramite un innesco magnetico. Grazie a questo sistema la porta è sempre in sicurezza e mantiene la sua stabilità, garantendo in ogni momento le migliori prestazioni.

C **Fermo a giorno** – OPTIONAL -
Questo accessorio consente di disattivare la chiusura automatica tramite una pratica leva di sblocco, permettendo l'accesso senza chiave. La funzione è particolarmente indicata per portoncini di ingresso di locali pubblici che hanno un'elevata affluenza durante il giorno. L'accessorio può essere installato anche in un secondo momento e non ha bisogno di nessun collegamento elettrico.

D **Versione motorizzata** – OPTIONAL -
La serratura può essere dotata di motore installato completamente a scomparsa all'interno dell'anta. L'impulso elettrico aziona il motore solo per l'apertura della porta, il sistema di chiusura automatico funziona sempre meccanicamente. Questa soluzione è integrabile con i seguenti sistemi di apertura:
- lettore biometrico di impronte digitali
- smartphone collegato tramite Bluetooth
- radiocomando tramite trasponder programmabili
- sistema di domotica e Smart-Home
- tastierino numerico con codice di sblocco
- apriporta elettrico tramite impianto citofono – videocitofono

L'accessorio può essere installato anche in un secondo momento, previa predisposizione dei collegamenti elettrici necessari.

mod.

Invisible

Portoncino mod. Invisible
in legno laccato a poro aperto
tinta Ral.

mod.

Eternal

Portoncino mod. Eternal
con rivestimento del lato esterno in alluminio verniciato tinta Ral.

prestazioni

- **Sicurezza antieffrazione in CLASSE 3** con porta chiusa a chiave (classe 2 semplicemente accostando la porta).
- **Tenuta ermetica sempre garantita** grazie all'azionamento automatico degli elementi di tenuta.

fino a **0,95** W/m2K	classe **4**	classe **9A**	classe **C5**
trasmittanza termica UNI EN ISO 10077/2	**permeabilità all'aria** UNI EN 1026	**tenuta all'acqua** UNI EN 1027	**resistenza a carico vento** UNI EN 12211

mod. eternal | invisible .80

fino a **0,85** W/m2K	classe **4**	classe **9A**	classe **C5**
trasmittanza termica UNI EN ISO 10077/2	**permeabilità all'aria** UNI EN 1026	**tenuta all'acqua** UNI EN 1027	**resistenza a carico vento** UNI EN 12211

mod. eternal | invisible .90

specifiche tecniche

mod. Invisible

- anta e telaio da 80 o 90 mm di spessore
- anta sandwich isolante
- telaio complanare in legno massiccio
- cerniere a scomparsa, portata 120 kg
- doppia guarnizione all'acqua su telaio e su anta
- serratura di sicurezza autobloccante con 3 punti di chiusura, completa di incontro in classe di sicurezza 3
- soglia ribassata in alluminio con taglio termico centrale, lama parafreddo isolante con discesa alla chiusura dell'anta
- zoccolo (a richiesta)
- maniglione esterno in acciaio inox

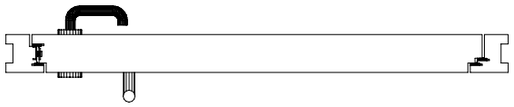

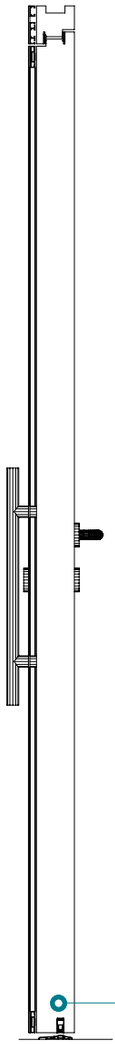

mod. Eternal

- anta e telaio da 80 o 90 mm di spessore
- pannello di rivestimento del lato esterno in alluminio verniciato tinta unita o simil legno
- anta sandwich isolante
- telaio complanare in legno massiccio
- cerniere a scomparsa, portata 120 kg
- doppia guarnizione all'acqua su telaio e su anta
- serratura di sicurezza autobloccante con 3 punti di chiusura, completa di incontro in classe di sicurezza 3
- soglia ribassata in alluminio con taglio termico centrale, lama parafreddo isolante con discesa alla chiusura dell'anta
- maniglione esterno in acciaio inox

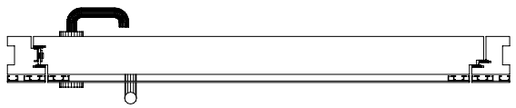

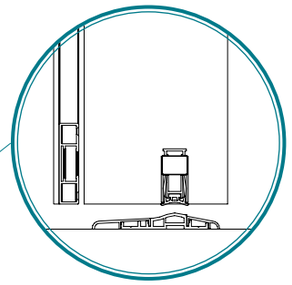

sicurezza e tecnologia

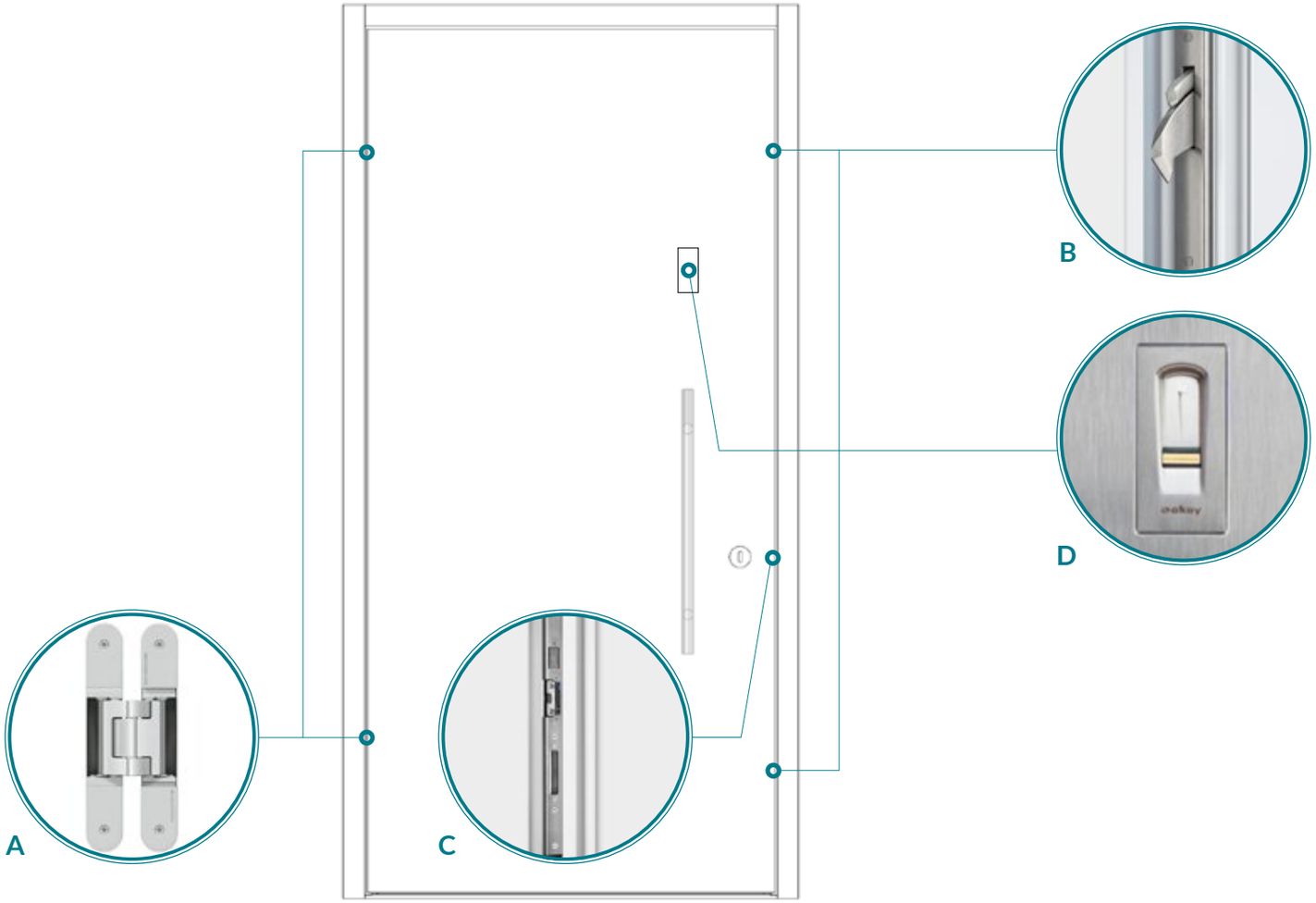

A **Cerniere a scomparsa**
(portata 120 kg/coppia) con sistema di regolazione in tutte le direzioni. Dotate di cuscinetti di rotazione esenti da manutenzione e coperture in coordinato.

B **Serratura automatica** con sistema di bloccaggio multipunto automatico, con chiusure autobloccanti indipendenti ed elementi di tenuta ermetica e stabilizzazione. Chiudendo la porta, le chiusure e gli elementi di tenuta ermetica e stabilizzazione vengono rilasciati tramite un innesco magnetico. Grazie a questo sistema la porta è sempre in sicurezza e mantiene la sua stabilità, garantendo in ogni momento le migliori prestazioni.

C **Fermo a giorno** – OPTIONAL -
Questo accessorio consente di disattivare la chiusura automatica tramite una pratica leva di sblocco, permettendo l'accesso senza chiave. La funzione è particolarmente indicata per portoncini di ingresso di locali pubblici che hanno un'elevata affluenza durante il giorno. L'accessorio può essere installato anche in un secondo momento e non ha bisogno di nessun collegamento elettrico.

D **Versione motorizzata** – OPTIONAL -
La serratura può essere dotata di motore installato completamente a scomparsa all'interno dell'anta. L'impulso elettrico aziona il motore solo per l'apertura della porta, il sistema di chiusura automatico funziona sempre meccanicamente. Questa soluzione è integrabile con i seguenti sistemi di apertura:
- lettore biometrico di impronte digitali
- smartphone collegato tramite Bluetooth
- radiocomando tramite trasponder programmabili
- sistema di domotica e Smart-Home
- tastierino numerico con codice di sblocco
- apriporta elettrico tramite impianto citofono – videocitofono

L'accessorio può essere installato anche in un secondo momento, previa predisposizione dei collegamenti elettrici necessari.

Alcune combinazioni sui portoncini
Possibile realizzazione anche a disegno
(ved. pag. successiva).

tipologie

personalizzazione

“plus”

Hai un’idea per il tuo portoncino ?
Se hai un’idea e vuoi che la tua casa abbia un portoncino personalizzato, fanne un piccolo bozzetto e sarà nostra cura realizzarlo secondo il tuo gusto.

danielli
DETTAGLI CHE CONTANO

Falegnameria Danielli srl
Via De Gasperi, 1/F
38073 z.a.i. Cavedine (TN)
T +39 0461 564273
F +39 0461 1904934
info@falegnameriadanielli.it
www.falegnameriadanielli.it